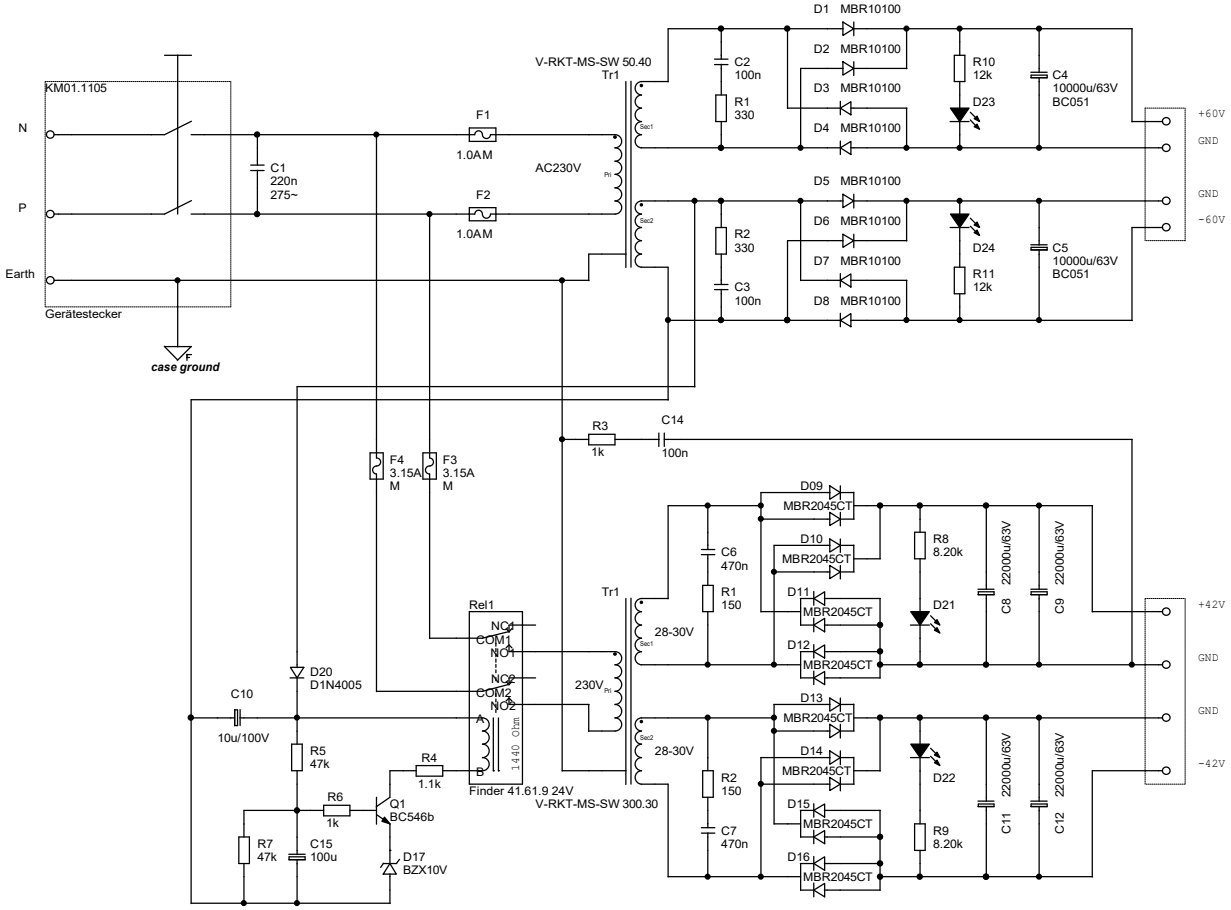
KM01.1105
N
P
Earth
Gerätestecker
case ground
C1
220n
275~
F1
1.0AM
F2
1.0AM
AC230V
V-RKT-MS-SW 50.40
Tr1
C2
100n
R1
330
R2
330
C3
100n
D1 MBR10100
D2 MBR10100
D3 MBR10100
D4 MBR10100
D5 MBR10100
D6 MBR10100
D7 MBR10100
D8 MBR10100
R10
12k
D23
D24
R11
12k
C4
10000u/63V
BC051
C5
10000u/63V
BC051
+60V
GND
GND
-60V
R3
1k
C14
100n
F4
3.15A
M
F3
3.15A
M
D09
MBR2045CT
D10
MBR2045CT
D11
MBR2045CT
D12
MBR2045CT
D13
MBR2045CT
D14
MBR2045CT
D15
MBR2045CT
D16
MBR2045CT
C6
470n
R1
150
R2
150
C7
470n
R8
8.20k
R9
8.20k
D21
D22
C8
22000u/63V
C9
22000u/63V
C11
22000u/63V
C12
22000u/63V
+42V
GND
GND
-42V
Tr1
28-30V
28-30V
230V
V-RKT-MS-SW 300.30
Rel1
NC1
COM1
NO1
NC2
COM2
NO2
A
B
1440 Ohm
Finder 41.61.9 24V
D20
D1N4005
C10
10u/100V
R5
47k
R4
1.1k
R6
1k
Q1
BC546b
R7
47k
C15
100u
D17
BZX10V